F3 5.0

LUXE EN STIJL VOOR DAGELIJKS GEBRUIK

LUXE EN STIJL VOOR DAGELIJKS GEBRUIK. MET HOOGWAARDIGE AFMONTAGE VOOR VEEL FIETSPLEZIER EN LANGE LEVENSDUUR.

- Sportief smooth-welded frame met geïntegreerde kabelvoering.
- Afgemonteerd met hoogwaardige Shimano Deore XT groepset.
- Shimano hydraulische schijfremmen, voor stabiele remprestaties onder alle weersomstandigheden.
- B&M koplamp en Spanninga achterlicht met dag- en standlichtfunctie ter verbetering van de veiligheid. De stroom wordt geleverd door de naafdynamo zodat u nooit met een lege batterij te kampen krijgt.
- Luxe KOGA Feathershock voorvorkvering voor extra comfort.
- KOGA verstelbare voorbouw biedt verschillende zithoudingen.

KLEUR:	Off Black matt
FRAMEMAAT:	50-54-57-60-63 cm
	47-50-53-56 cm
	47-50-53-56-59 cm
GEWICHT:	ca. 15.0 kg
	ca. 15.2 kg
	ca. 15.4 kg
VERSNELLINGEN:	30

F3 5.0

SPECIFICATIONS

WEIGHT	♂ 15.0 kg ♀ 15.2 kg ♂ 15.4 kg
SIZES	♂ 50-54-57-60-63cm ♀ 47-50-53-56cm ♀ 47-50-53-56-59cm
COLOUR	Off Black matt
FRAME	Smooth welded frame. Triple-butted hydroformed aluminium tubes. Down tube with internal shifter and brake cables, tapered headtube with integrated 1⅛"/1¼" headset, integrated rear carrier and mudguard attachement and replaceable rear derailleur hanger.
FRONT FORK	KOGA alloy Feathershock - 30mm travel
HEADSET	Industrial bearing - Integrated in frame
HANDLEBAR	KOGA Riser alloy
STEM	KOGA adjustable Oversized
HANDLEBAR TAPE/GRIPS	KOGA Sport
DISC-/HYDRAULIC BRAKE SET (F)	Shimano MT201 hydraulic disc brake, IS type
DISC-/HYDRAULIC BRAKE SET (R)	Shimano MT201 hydraulic disc brake, IS type
ROTOR FRONT	Shimano RT-54 160mm
ROTOR REAR	Shimano RT-54 160mm
SHIFT LEVER (R)	Shimano Deore XT T8000
SHIFT LEVER (L)	Shimano Deore XT T8000
CHAIN	KMC X10-93
CRANK SET	Shimano T551 44-32-24T for 10-speed
CASSETTE	Shimano HG-500 10 speed - 11-34T
REAR DERAILLEUR	Shimano Deore XT T8000 10-speed
FRONT DERAILLEUR	Shimano Deore XT T8000 for 3x11-speed
FRONT HUB	Shimano Dynamo Hub Nexus 3D37
REAR HUB	Shimano Deore M6000 Disc
TIRE (F)	Schwalbe Spicer 40-622
TIRE (R)	Schwalbe Spicer 40-622
TUBE	Schwalbe
RIM (F)	Mach1 560 Disc
RIM (R)	Mach1 560 Disc
SPOKES F1	Mach1 Plus
SADDLE	KOGA Sports
SEAT POST	KOGA alloy 27.2mm
MUDGUARD (F)	KOGA 46mm
MUDGUARD (R)	KOGA 46mm
HEADLIGHT	B&M Eyc 50 Lux
REAR LIGHT	Spanninga Plateo
REAR CARRIER	Racktime frame integrated
KICKSTAND	Atran Velo Move
BELL	Widek Compact
PEDALS	KOGA Sole-Mate
PUMP	KOGA Telescopic

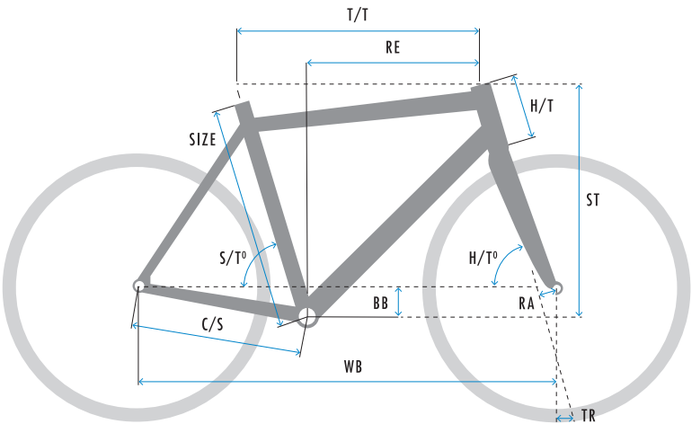

GEOMETRY

♂ GENTS

SIZE	T/T	C/S	WB	BB	RA	H/T°	S/T°	TR	H/T	RE	ST
50	575	457	1074	55	45	70,5	72,0	75	115	389	572
54	590	457	1067	55	45	71,5	71,0	68	135	385	595
57	605	457	1082	55	45	71,5	71,0	68	155	394	614
60	620	457	1097	55	45	71,5	71,0	68	180	400	638
63	635	457	1112	55	45	71,5	71,0	68	210	405	667

♂/♀ MIXED

SIZE	T/T	C/S	WB	BB	RA	H/T°	S/T°	TR	H/T	RE	ST
47	566	457	1065	55	45	70,5	72,0	75	145	371	601
50	573	457	1073	55	45	70,5	72,0	75	155	375	610
53	580	457	1080	55	45	70,5	72,0	75	165	379	619
56	587	457	1064	55	45	71,5	71,0	68	175	369	633

♀ LADIES

SIZE	T/T	C/S	WB	BB	RA	H/T°	S/T°	TR	H/T	RE	ST
47	566	457	1065	69	45	70,5	72,0	75	135	369	606
50	573	457	1073	69	45	70,5	72,0	75	145	373	615
53	580	457	1080	69	45	70,5	72,0	75	155	377	625
56	587	457	1057	69	45	71,5	71,0	68	165	367	638
59	594	457	1064	69	45	71,5	71,0	68	180	369	653