PACE B10 LIMITED

DÉ KEUZE VOOR FIETSERS DIE SPORTIEVE LOOKS WILLEN COMBINEREN MET ROBUUSTE KWALITEIT EN WEINIG ONDERHOUD.

- Super smooth-welded aluminium frame; een elegante verschijning zonder zichtbare lasnaden. Volledige integratie van kabels en remleidingen, zodat ze optimaal beschermd zijn tegen weersinvloeden. Bovendien draagt het bij aan het strakke uiterlijk.
- Lichte aluminium vaste voorvork.
- De krachtige Bosch CX motor heeft een hoog koppel, wat resulteert in een zeer snelle acceleratie.
- Eenvoudig uitneembare semi-geïntegreerde 500Wh accu.
- Traploze, handgeschakelde Enviolo Trekking naafversnelling, moeiteloos en ieder moment in de juiste versnelling fietsen. Versnellingsbereik van 380%.
- Onderhoudsarme en lichtgewicht Gates riemaandrijving. De riem loopt altijd soepel en de levensduur is 2 tot 3 keer zo lang als een normale ketting.
- Magura MT-4 hydraulische schijfremmen, voor stabiele remprestaties onder alle weersomstandigheden.
- 27,5" wielen met steekassen en Schwalbe Super Moto-X 62mm banden voor minder rolweerstand en extra comfort.

KLEUR:	KOGA Blue metallic
FRAMEMAAT:	S-M-L-XL S-M-L
GEWICHT:	ca. 26.7 kg (incl. accu) ca. 26.9 kg (incl. accu)
VERSNELLINGEN:	Traploos
ACTIERADIUS:	ca. 160 km* (ECO-mode)

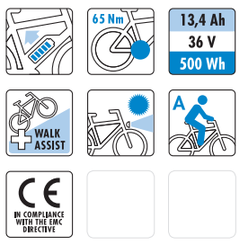

PACE B10 LIMITED

SPECIFICATIONS

WEIGHT	♂ 26.7 kg ♀ 26.9 kg
SIZES	♂ S-M-L-XL ♀ S-M-L
COLOUR	KOGA Blue metallic
FRAME	Super smooth welded double butted aluminium frame. Integrated battery, shifter and brake cables, headset and rear carrier.
FRONT FORK	KOGA alloy rigid fork for 15x100 Thru Axle, with tapered stearing tube 1.5-1 1/4 and internal cable routing
HEADSET	Industrial bearing - Integrated in frame
HANDLEBAR	KOGA Riser alloy
STEM	KOGA adjustable Oversized
HANDLEBAR TAPE/GRIPS	KOGA Sport
DISC-/HYDRAULIC BRAKE SET (F)	Magura MT-4 hydraulic disc brake, PM type
DISC-/HYDRAULIC BRAKE SET (R)	Magura MT-4 hydraulic disc brake, PM type
ROTOR FRONT	Magura Storm HC 180mm
ROTOR REAR	Magura Storm HC 160mm
INTERNAL GEAR HUB	Enviolo Trekking
SHIFT LEVER (R)	Enviolo Sports
CHAIN	Gates Carbondrive CDX Premium Belt
CRANK SET	KOGA
CASSETTE	Gates CDX 24T
FRONT HUB	KOGA Disc for 15x100 Thru Axle
TIRE (F)	Schwalbe Super Moto-X 62-584
TIRE (R)	Schwalbe Super Moto-X 62-584
TUBE	Schwalbe
RIM (F)	Mach1 Trucky 30 Disc
RIM (R)	Mach1 Trucky 30 Disc
SPOKES	Mach1 Plus
SADDLE	KOGA Sports
SEAT POST	KOGA alloy 31.6mm
MUDGUARD (F)	KOGA 72mm
MUDGUARD (R)	KOGA 72mm
HEADLIGHT	B&M IQ-XS 70 Lux
REAR LIGHT	B&M Toplight 2C plus
REAR CARRIER	Racktime frame integrated
KICKSTAND	Pletcher Comp
BELL	Widek Compact
RING LOCK	Trelock RS 450 - ART ** Approved
PEDALS	KOGA Sole-Mate
PUMP	KOGA Telescopic
MOTOR	Bosch Performance Line Gen3
BATTERY	Bosch Li-Ion 500Wh (36V*13.4Ah) Frame mount type, removable from frame
DISPLAY	Bosch Intuvia

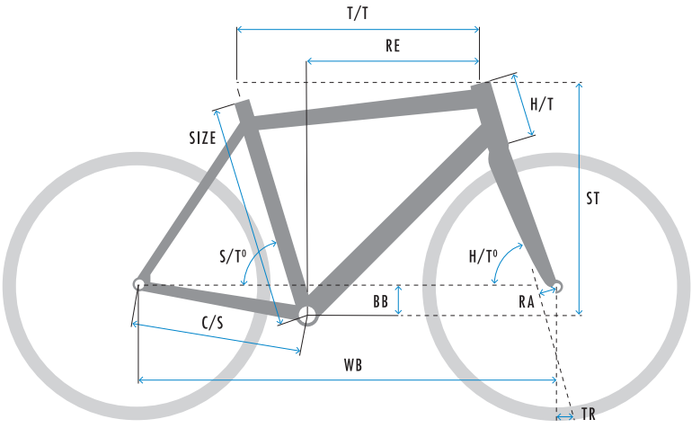

GEOMETRY

♂ GENTS

SIZE	T/T	C/S	WB	BB	RA	H/T°	S/T°	TR	H/T	RE	ST
S	575	478,5	1119	55	51	69,0	72,0	82-85	150	380	601
M	585	478,5	1106	55	51	70,0	71,0	75-78	165	372	619
L	605	478,5	1127	55	51	70,0	71,0	75-78	180	387	633
XL	625	478,5	1147	55	51	70,0	71,0	75-78	200	400	652

♀ MIXED

SIZE	T/T	C/S	WB	BB	RA	H/T°	S/T°	TR	H/T	RE	ST
S	570	478,5	1116	55	51	69,0	72,0	82-85	170	366	627
M	580	478,5	1102	55	51	70,0	71,0	75-78	185	359	642
L	600	478,5	1122	55	51	70,0	71,0	75-78	200	374	657